SONY

2-177-933-32(1)

Radio Cassette-Corder

Operating instructions

تعليمات التشغيل

WM-GX788

©2003 Sony Corporation Printed in China

http://www.sony.net/

"WALKMAN" is a registered trademark of Sony Corporation to represent Headphone Stereo products.

WALKMAN is a trademark of Sony Corporation.

The validity of the CE marking is restricted to only those countries where it is legally enforced, mainly in the countries EEA (European Economic Area).

صلاحية العلامة CE محدودة فقط لتلك الدول التي تكون فيها لازمة قانونياً وبصورة رئيسية في الدول EEA (منطقة أوربا الاقتصادية)

WARNING

To prevent fire or shock hazard, do not expose the unit to rain or moisture.

Do not install the appliance in a confined space, such as a bookcase or built-in cabinet.

تحذير

لتفادي خطر نشوب حريق أو حدوث صدمات كهربائية، لا تعرّض هذ الجهاز للمطر أو البلل.

لا تعمد الى تركيب الجهاز في مكان مغلق مثل خزانة الكتب أو الكابينة المركبة في الجدار.

A

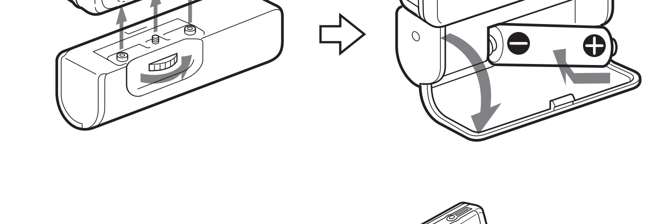

B

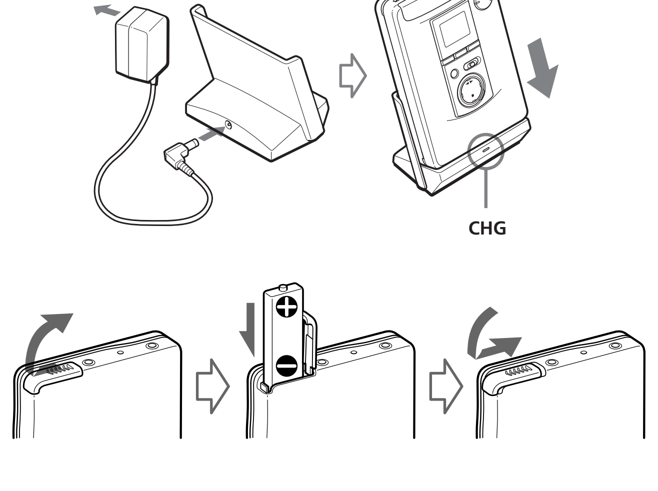

C

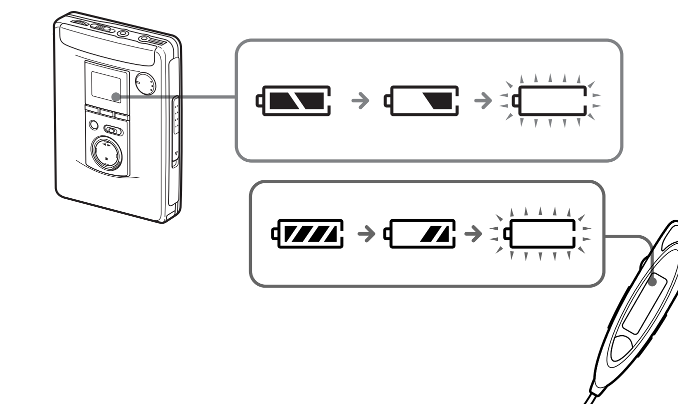

D

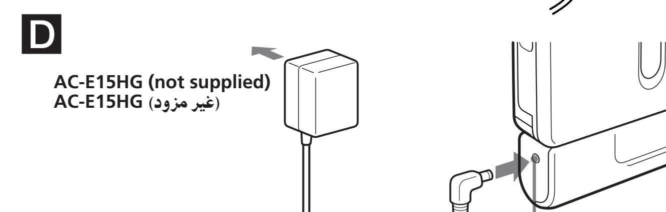

E

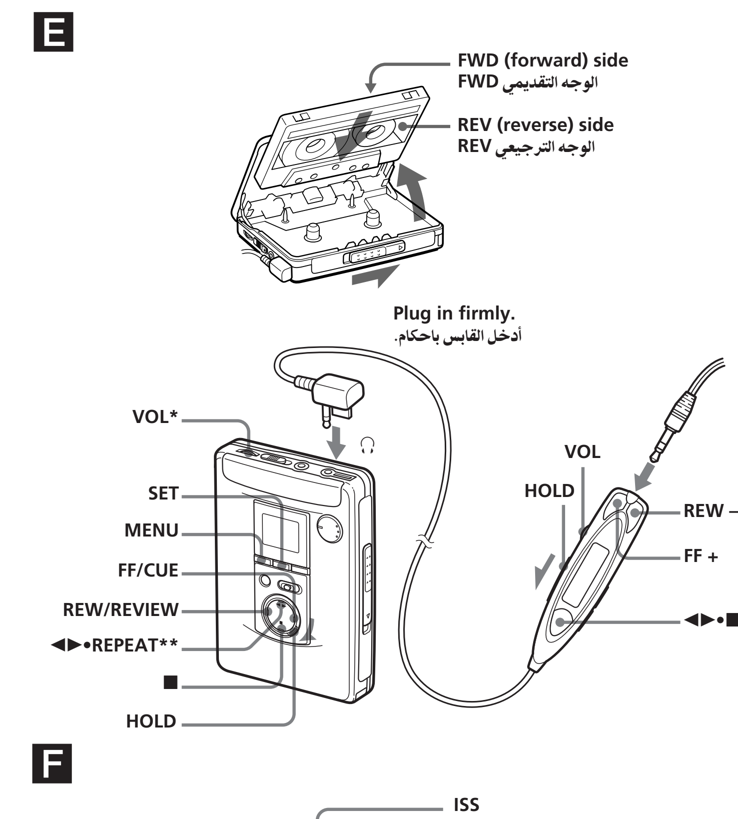

F

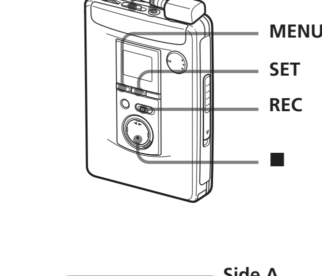

G

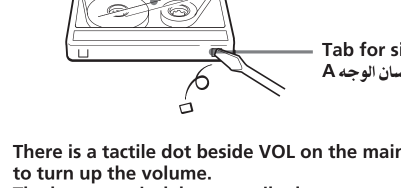

* There is a tactile dot beside VOL on the main unit to show the direction to turn up the volume.

** The button or jack has a tactile dot.

* توجد نقطة بارزة بالقرب من القرص VOL الموجود على الجهاز لتوضيح اتجاه زيادة مستوى الصوت.

** يوجد للزر أو المقبس نقطة بارزة.

English

Note
Tapes recorded with setting to "2x" cannot be played properly on a cassette player/tape recorder without this function.

- To prevent fire, do not cover the ventilation of the apparatus with newspapers, table-cloths, curtains, etc. And don't place lighted candles on the apparatus.
- To prevent fire or shock hazard, do not place objects filled with liquids, such as vases, on the apparatus.
- Certain countries may regulate disposal of the battery used to power this product. Please consult with your local authority.

Preparations

Prepare a dry battery (not supplied) or the rechargeable battery (supplied).

Dry Battery A

Attach the supplied battery case, and then insert one R6 (size AA) battery with correct polarity.

Note
For maximum performance we recommend that you use a Sony alkaline battery.

Rechargeable Battery B

Charge the rechargeable battery before using it for the first time.

1 Insert the supplied rechargeable battery NH-14WM (A) into the rechargeable battery compartment with correct polarity.
2 Connect the supplied AC power adaptor to the charging stand, plug in the AC power adaptor to the house current (mains).
If the plug does not fit to your mains, attach the supplied AC plug adaptor (Saudi Arabian model only).
3 Place the main unit on the charging stand.
The CHG lamp will light up. Full charging takes about 6 hours.
The CHG lamp will go off when the battery is fully charged.

Note
Do not use the unit while charging. Remove the unit from the charging stand when using it.
– If you operate the unit while charging, the battery will not be charged.
– If you operate the unit while charging, it may cause malfunction.
– Do not place the unit on the charging stand without the rechargeable battery. Otherwise, it may cause malfunction.

When to replace/charge the battery C

Replace or charge the battery when "▭" flashes in the display.

Battery life* (Approx. hours)

Sony alkaline LR6 (SG)**	
Tape playback	44
Radio reception	56
MIC recording	15
Radio recording	12

Rechargeable battery NH-14WM (A)	
Tape playback	26
Radio reception	34
MIC recording	9
Radio recording	7

Sony alkaline LR6 (SG)** and Rechargeable NH-14WM (A)	
Tape playback	70
Radio reception	90
MIC recording	24
Radio recording	19

* Measured value by the standard of JEITA (Japan Electronics and Information Technology Industries Association). (Using a Sony HF series cassette tape)
** When using a Sony LR6(SG) "STAMINA" alkaline dry battery (produced in Japan).

Notes
- The battery life may be shorter depending on the operating condition, the surrounding temperature and battery type.
- The AVLS setting (see "Using the Menu") will be cancelled when you replace the battery.

House Current D

You must purchase an AC power adaptor AC-E15HG* to operate this unit using house current. Remove the rechargeable battery if inserted. Attach the battery case and connect the AC power adaptor AC-E15HG (not supplied) to the DC IN 1.5 V jack of the battery case and to the wall outlet. Do not use any other AC power adaptor.
Specifications for AC-E15HG vary for each area. Check your local voltage and the polarity of the plug before purchasing.

* For customers in Saudi Arabia. AC-E15HG is not available in Saudi Arabia.

Playing a Tape E

1 Insert a cassette and if the HOLD function is on, slide the HOLD switch in the opposite direction of the arrow to unlock the controls.
2 Press MENU repeatedly to set "__" (the cursor) in the display to REC/PB. Then press SET to select "2x" or none (normal speed) which is the same position as that used for recording. To playback commercially available music tape, etc., select normal (no indication).
3 Press ◀▶•REPEAT on the main unit and adjust the volume with VOL. (On the remote control, press ◀▶(play)•■(stop).)

When adjusting the volume on the remote control
Set the VOL control on the main unit to around 6.

When adjusting the volume on the main unit
Set the VOL control on the remote control at maximum.

Operation on the remote control

To	Press
Switch playback to the other side	◀▶•■ for 2 seconds or more during playback
Stop playback	◀▶•■ once during playback

Operation on the main unit

To	Press
Switch playback to the other side	◀▶•REPEAT during playback
Stop playback	■ (stop)

Other tape operations

To	Press
Fast forward*	FF/CUE (FF + on the remote control) during stop
Rewind*	REW/REVIEW (REW – on the remote contorl) during stop
Search forward during playback (CUE)	Press and hold FF/CUE (FF + on the remote control) and release it at the point you want.
Search backward during playback (REVIEW)	Press and hold REW/REVIEW (REW – on the remote control) and release it at the point you want.
Play the next track/succeeding 9 tracks from the beginning (AMS**)	FF/CUE (FF + on the remote control) once/repeatedly during playback
Play the current track/previous 8 tracks from the beginning (AMS**)	REW/REVIEW (REW – on the remote control) once/repeatedly during playback
Play the other side from the beginning (Skip Reverse function)	FF/CUE (FF + on the remote control) for 2 seconds or more during stop
Play the same side from the beginning (Rewind Auto Play function)	REW/REVIEW (REW – on the remote contorl) for 2 seconds or more during stop

* Press ◀▶•■ on the remote control during fast forward or rewind to start playback.
**Automatic Music Sensor

A-B Repeat

A-B Repeat plays back repeatedly any portion of the tape you specified. Specify by tagging the beginning (point A) and the end (point B) of the portion during playback.

On the main unit
1 Press ◀▶•REPEAT for 2 seconds or more during playback to tag point A.
"A-" will flash in the display of the main unit.
2 Press ◀▶•REPEAT again to tag point B.
"A-B" will flash and the tape will move rapidly to point A. Then "REP" appears in the display and the specified portion is played repeatedly.

On the remote control
1 Press ◀▶•■ twice quickly during playback to tag point A.
2 Press ◀▶•■ once more to tag point B.
The tape will be rewound to point A. Then the specified portion is played repeatedly.

To stop the A-B Repeat playback
Press ◀▶•REPEAT on the main unit.
On the remote control, press ◀▶•■.

To reset A-B Repeat
When you want to change a specific portion, stop the A-B Repeat playback and tag point A and point B again.

Notes
- You cannot specify a repeat portion that includes both sides of the tape.
- You cannot specify a repeat portion shorter than 2 seconds.
- After repeated operation, the actual portion that is played back may shift somewhat from the exact portion specified with the tags due to tape slack.
- A-B Repeat stops automatically after repeating 50 times.
- Do not use the A-B Repeat function with tapes longer than 90 minutes. If you do, the tape may be damaged.

Recording F

You can record radio programs from the built-in radio, or record with the supplied microphone. In either case, use a new or fully charged battery.

Note
If the record-protect tab is broken, you cannot record on that side.

1 Insert a normal (TYPE I) tape.
To record on both sides
Insert the cassette with the side to be first recorded on as the FWD (forward) side*.
* Make sure that "FWD" is displayed. If not, press and hold ■ until "REV" changes to "FWD".
To record on one side only
Insert the cassette with the side to be recorded on as the REV (reverse) side**.
**Make sure that "REV" is displayed. If not, press and hold ■ until "FWD" changes to "REV".

Note
When the cassette holder is opened, the direction of the tape will be automatically set to "FWD".

2 Press MENU repeatedly to set the cursor in the display to REC/PB. Then press SET to select "2x" or none (normal speed).
Normal (no indication) (4.8cm/s): for optimum sound. Recommended for normal recordings.
2× (2.4cm/s): for double recording time (for example, 120 minutes using both sides of a 60-minute cassette). Suitable for recording conferences, dictations, etc. Not recommended for recording music.
3 Select a recording source:
To record with the microphone
Connect the supplied microphone to the MIC (PLUG IN POWER) jack. You can attach the microphone to your clothes.
To record from the radio
Tune in to the station you want to record (see "Listening to the Radio").
4 Slide REC.
"REC" appears in the display and recording starts after about 2 seconds.
If you have started recording from the FWD side, recording will switch to reverse side automatically at the end of the FWD side.

To stop recording
Press ■ (on the remote control, press ◀▶•■ to stop recording).

To reduce noise while recording AM programs
Set the ISS (Interference Suppress Switch) to the position that reduces noise the most.

To monitor the recording sound
You can monitor the recording sound through headphones/earphones. Adjust monitoring level using VOL.

Note
You may hear some noise in the monitor sound in the RV, MB, or GRV mode (see "Using the Menu"), but this does not affect recording.

Notes on recording
- The recording level is fixed.
- Sound emphasis (RV, MB, or GRV) and AVLS settings do not affect recording.
- Actual recording will start about 2 seconds (3 seconds when "2x" is selected for recording time) after you slide the REC button. Slide the REC button about 2 seconds (3 seconds when "2x" is selected for recording time) before the moment you want to start recording, or you will miss the beginning of your recording.
- When recording on both sides, recording will not be made for about 10 seconds while the tape is switching sides.
- Do not use a high-position (TYPE II) or metal (TYPE IV) tape. If you do, the sound may be distorted when you play back the tape, or the previous recording may not be erased completely.
- Do not connect or disconnect the headphones/earphones to/from ☊ while recording from the radio. The recording condition may change abruptly, or noise may be recorded.
- To avoid noise interference, do not place it near a lamp cord or a fluorescent lamp when recording with the microphone.
- If a howling effect occurs, turn down the volume.
- All other operation cannot be made while recording. For other operation, stop recording first.

To prevent a tape from being accidentally recorded over G
Break off the tabs from side A and/or B. To reuse the tape for recording, cover the tab hole with adhesive tape.

(turn over)

عربي

ملاحظة
الأشرطة المسجلة بالوضع الطويل «2x» لا يمكن الاستماع اليها بشكل صحيح في مشغل/ مسجل كاسيتات لا يتضمن هذه الوظيفة.

- لتفادي نشوب حريق، لا تعمد الى تغطية فتحات التهوية المركبة على هذا الجهاز بالجريدة أو غطاء الطاولة أو الستارة، الخ. ولا تضع الشمعة المشتعلة على الجهاز.
- لتفادي خطر حدوث حريق أو صدمة كهربائية، لا تضع أي شيء محتوي على السوائل مثل الزهرية على الجهاز.
- يوجد في بعض الدول قوانين متعلقة بكيفية التخلص من البطاريات المستعملة لإمداد الطاقة بهذا الجهاز. يرجى استشارة السلطة المحلية لديك.

تحضيرات

قم بتحضير بطارية عادية (غير مزودة) أو البطارية القابلة للشحن (المزودة).

البطارية العادية A

قم بتركيب علبة البطارية المزودة ثم ادخل بطارية واحدة فئة R6 (حجم AA) مع مراعاة قطبية البطارية الصحيحة.

ملاحظة
لتحقيق افضل أداء، نوصيك باستعمال بطارية سوني قلوية.

البطارية القابلة للشحن B

قم بشحن البطارية القابلة للشحن قبل استعمالها لأول مرة.

1 أدخل البطارية القابلة للشحن المزودة NH-14WM(A) في حجيرة البطارية القابلة للشحن مع مراعاة قطبية البطارية الصحيحة.
2 قم بتوصيل محول التيار المتردد المزود بهذا الجهاز مع منصة الشحن وأدخل قابس محول التيار المتردد في مأخذ التيار المتردد في الجدار. إذا لم يتلائم قابس التيار مع مخرج التيار المتردد المنزلي لديك، قم بتركيب معدّل قابس التيار المتردد المرفق (موديل المملكة العربية السعودية فقط)
3 ضع الجهاز الرئيسي على منصة الشحن. سيضيء مصباح الشحن CHG. تحتاج عملية الشحن الكامل الى ٦ ساعات تقريباً. ينطفيء مصباح الشحن CHG عند الانتهاء من عملية الشحن بالكامل.

ملاحظة
لا تعمد الى استعمال الجهاز أثناء عملية الشحن. انزع الجهاز عن منصة الشحن عند استعماله.
– إذا قمت باستعمال الجهاز أثناء عملية الشحن، فلن يتم شحن البطارية.
– إذا قمت بتشغيل الجهاز أثناء عملية الشحن، فإنه قد يؤدي الى خلل في التشغيل.
– لا تضع الجهاز على منصة الشحن دون تحميل البطارية القابلة للشحن فيه. وإلا فذلك العمل قد يتسبب في سوء التشغيل.

موعد استبدال/شحن البطارية C

إستبدل او اشحن البطارية عندما تومض العلامة «▭» في لوحة العرض.

عمر البطارية* (ساعات تقريبية)

بطارية سوني القلوية **LR6 (SG)	
الإستماع للاشرطة	٤٤
استقبال الراديو	٥٦
التسجيل من الميكروفون	١٥
التسجيل من الراديو	١٢

البطارية القابلة للشحن الموديل NH-14WM (A)	
الإستماع للاشرطة	٢٦
استقبال الراديو	٣٤
التسجيل من الميكروفون	٩
التسجيل من الراديو	٧

بطارية سوني القلوية **LR6 (SG) والبطارية القابلة للشحن NH-14WM (A)	
الإستماع للاشرطة	٧٠
استقبال الراديو	٩٠
التسجيل من الميكروفون	٢٤
التسجيل من الراديو	١٩

* تم قياس هذه القيمة طبقاً لمقاييس الهيئة JEITA (Japan Electronics and Information Technology Industries Association) (باستعمال شريط كاسيت سوني من السلسلة HF).
** عند استعمال البطاريات القلوية «STAMINA» LR6(SG) طراز سوني (إنتاج اليابان).

ملاحظات
- يمكن لعمر البطارية ان يكون اقصر وذلك تبعاً لظروف التشغيل ودرجات الحرارة الخارجية بالإضافة إلى نوع البطارية المستعملة.
- يتم إلغاء تهيئة نظام تقييد أعلى صوت للمستوى تلقائي AVLS (راجع «استعمال القائمة») عند استبدال البطارية.

التيار الكهربائي المنزلي D

ينبغي عليك شراء محول طاقة التيار المتردد AC-E15HG* لتغشيل هذا الجهاز باستعمال مأخذ طاقة التيار المتردد اظلمنزلي.
إنزع البطارية القابلة للشحن اذا كانت بداخل الجهاز. قم بتركيب علبة البطارية وقم بتوصيل محول التيار المتردد AC-E15HG (غير مزود) بمقبس دخل التيار المباشر ٥, ١ فولت DC IN 1.5 V الموجود على علبة البطارية وبمأخذ التيار الجداري من الطرف الآخر.
لا تستعمل اي محول تيار متردد غير ذلك المزود.
مواصفات محول التيار المتردد AC-E15HG تتفاوت من منطقة الى اخرى. تحقق من فولطية التيار الكهربائي المحلي لديك ومن قطبية القابس قبل الشراء.

* للزبائن في المملكة العربية السعودية. لايتوفر محول AC-E15HG في المملكة العربية السعودية.

الإستماع للاشرطة E

1 ادخل الكاسيت وإذا كانت وظيفة القفل HOLD في وضع التشغيل، قم بتزليق المفتاح HOLD بعكس الاتجاه المشار اليه بالسهم لفك تأمين مفاتيح التحكم.
2 اضغط الزر MENU بصورة متكررة لضبط «__» (المؤشر المتحرك) المعروض في شاشة العرض على REC/PB. ومن ثم اضغط الزر SET لاختيار السرعة المضاعفة «2x» أو السرعة العادية التي تم استعمالها عند القيام بالتسجيل.
عند الاستماع للأشرطة الموسيقية المتوفرة في السوق، الخ، قم باختيار السرعة العادية (عدم وجود أية إشارة).
3 اضغط الزر ◀▶• REPEAT الموجود على الجهاز الرئيسي واضبط مستوى الصوت باستعمال الضابطة VOL. (عند التشغيل باستعمال وحدة التحكم عن بعد، اضغط الزر ◀▶ (الاستماع) •■ (الإيقاف).

عند ضبط مستوى الصوت باستعمال وحدة التحكم عن بعد
اضبط المفتاح VOL الموجود على الجهاز الرئيسي على المستوى «6» تقريباً.

عند ضبط مستوى الصوت باستعمال الجهاز الرئيسي
اضبط المفتاح VOL الموجود على وحدة التحكم عن بعد على الحد الاقصى (اعلى مستوى).

التشغيل باستعمال وحدة التحكم عن بعد

لأجل	اضغط
تحويل الاستماع الى الوجه الآخر	الزر ■•◀▶ لمدة ثانيتين أو أكثر أثناء الاستماع
إيقاف الاستماع	الزر ■•◀▶ مرة واحدة أثناء الاستماع

التشغيل باستعمال الجهاز الرئيسي

لأجل	اضغط
تحويل الاستماع الى الوجه الآخر	الزر ◀▶•REPEAT أثناء الاستماع
إيقاف الاستماع	الزر ■ (للإيقاف)

عمليات أخرى لتشغيل الشريط

لأجل	اضغط
التقديم السريع*	الزر FF/CUE (أو الزر + FF الموجود على وحدة التحكم عن بعد) أثناء التوقف
إعادة اللف*	الزر REW/REVIEW (أو الزر – REW الموجود على وحدة التحكم عن بعد) أثناء التوقف
البحث التقديمي أثناء الاستماع (CUE)	احتفظ بالزر FF/CUE (أو الزر + FF الموجود على وحدة التحكم عن بعد) مضغوطاً وارفع إصبعك عنه عند النقطة المرغوبة.
البحث الترجيعي أثناء الاستماع (REVIEW)	احتفظ بالزر REW/REVIEW (أو الزر – REW الموجود على وحدة التحكم عن بعد) مضغوطاً وارفع إصبعك عنه عند النقطة المرغوبة.
الإستماع للاغنية التالية/ الاغاني التسع اللاحقة من البداية (AMS**)	الزر FF/CUE (أو الزر + FF الموجود على وحدة التحكم عن بعد) مرة واحدة/ بصورة متكررة أثناء الاستماع
الإستماع للاغنية الحالية/ الاغاني الثماني السابقة من البداية (AMS**)	الزر REW/REVIEW (أو الزر – REW الموجود على وحدة التحكم عن بعد) مرة واحدة/ بصورة متكررة أثناء الاستماع
الإستماع للوجه الآخر من البداية (وظيفة العكس التجاوزي)	الزر FF/CUE (أو الزر + FF الموجود على وحدة التحكم عن بعد) لمدة ثانيتين أو أكثر أثناء الايقاف
الإستماع لنفس الوجه من البداية (وظيفة إعادة اللف والإستماع التلقائي)	الزر REW/REVIEW (أو الزر – REW الموجود على وحدة التحكم عن بعد) لمدة ثانيتين أو أكثر أثناء الايقاف

* اضغط الزر ■•◀▶ الموجود علي وحدة التحكم عن بعد أثناء عملية التقديم السريع أو الترجيع لبدء الاستماع.
** مستشعر الموسيقى التلقائي

تكرار ما بين النقطتين A-B

وظيفة تكرار ما بين نقطتين تقوم بتكرار اي جزء من الشريط تحدده انت. قم بتحديد الجزء الذي تريد تكراره بوضع علامة عند البداية (النقطة A) وعلامة عند النهاية (النقطة B) للجزء المرغوب اثناء الإستماع للشريط.

التشغيل باستعمال الجهاز الرئيسي
1 اضغط الزر ◀▶•REPEAT لمدة ثانيتين أو أكثر أثناء الاستماع لوضع العلامة عند النقطة A. تومض العلامة «-A» في لوحة العرض للجهاز الرئيسي.
2 اضغط الزر ◀▶•REPEAT مرة ثانية لوضع العلامة عند النقطة B. تومض العلامة «A-B» وتتم إعادة لف الشريط الى النقطة A. وتظهر العبارة «REP» في لوحة العرض ويتم الاستماع للجزء المحدد بصورة متكررة.

التشغيل باستعمال وحدة التحكم عن بعد
1 اضغط الزر ■•◀▶ مرتين بسرعة أثناء الاستماع لوضع العلامة عند النقطة A.
2 اضغط الزر ■•◀▶ مرة واحدة لوضع العلامة عند النقطة B. تتم إعادة لف الشريط الى النقطة A. ثم يتم الاستماع للجزء المحدد بصورة متكررة.

لإلغاء الإستماع المتكرر لما بين النقطتين A-B
اضغط الزر ◀▶•REPEAT الموجود على الجهاز الرئيسي.
اضغط الزر ■•◀▶ الموجود على وحدة التحكم عن بعد.

لإعادة ضبط وظيفة تكرار ما بين النقطتين A-B
عند الرغبة في تغيير الجزء الخاص، قم بإيقاف وظيفة الاستماع المتكرر لما بين النقطتين A-B وقم بتحديد النقطة A والنقطة B بالعلامة مرة ثانية.

ملاحظات
- لا يمكنك تحديد جزء مراد الاستماع المتكرر اليه بحيث يشمل كلا وجهي الشريط.
- لا يمكنك تحديد جزء مراد الاستماع المتكرر اليه اقصر من ثانيتين.
- تتوقف وظيفة الاستماع المتكرر لما بين النقطتين A-B تلقائياً بعد تكرار الاستماع ٥٠ مرة.
- وظيفة تكرار الاستماع لما بين النقطتين A-B تقوم بتكرار الاستماع للجزء ٥٠ مرة ثم تعود الى وضع الإستماع العادي إلا اذا تم الغاءها يدوياً.
- لا تستعمل وظيفة تكرار الاستماع لما بين A-B مع الاشرطة التي يزيد طولها عن ٩٠ دقيقة. وإلا فقد يتم تلف الشريط.

التسجيل F

يمكنك تسجيل برامج الراديو من الراديو المركب ضمناً في الجهاز، او التسجيل باستعمال الميكروفون المزود. في كلتي الحالتين، إستعمل بطارية جديدة مشحونة بالكامل.

ملاحظة
اذا كان لسان الحماية ضد التسجيل منزوعاً، لا يمكنك التسجيل على ذلك الوجه.

1 ادخل شريطاً عادياً (TYPE I) في الجهاز.
للتسجيل على كلا الوجهين
ادخل الكاسيت بحيث يكون الوجه الذي تريد التسجيل عليه اولاً هو الوجه (التقديمي) *FWD.
* تأكد من عرض العبارة «FWD». اذا لم تكن معروضة، إحتفظ بالزر ■ مضغوطاً الى ان تتغير العبارة «REV» الى العبارة «FWD».
للتسجيل على وجه واحد فقط
ادخل الكاسيت بحيث يكون الوجه الذي تريد التسجيل عليه هو الوجه (الترجيعي) **REV.
**تأكد من عرض العبارة «REV». اذا لم تكن معروضة، إحتفظ بالزر ■ مضغوطا الى ان تتغير العبارة «FWD» الى العبارة «REV».

ملاحظة
عند فتح حجيرة الكاسيت، يتم تلقائياً ضبط اتجاه الشريط على الوجه التقديمي «FWD».

2 اضغط الزر MENU بصورة متكررة لضبط المؤشر المتحرك المعروض في شاشة العرض على REC/PB. ومن ثم اضغط الزر SET لاختيار السرعة المضاعفة «2x» أو السرعة العادية.
السرعة العادية (عدم وجود أية إشارة) (٨, ٤ سم/ ثانية): مثالية لجودة الصوت. ينصح بالقيام بالتسجيل باستعمال السرعة العادية.
السرعة المضاعفة 2× (٤, ٢ سم/ ثانية): لمدة التسجيل المضاعفة (على سبيل المثال، ١٢٠ دقيقة باستعمال وجهي الشريط طوله ٦٠ دقيقة.) مثالية لتسجيل المؤتمرات، الخ. لا ينصح باستعمالها لتسجيل الموسيقى.
3 قم باختيار مصدر الصوت المراد تسجيله.
للتسجيل باستعمال الميكروفون
قم بتوصيل الميكروفون المزود بالمقبس MIC (PLUG IN POWER). يمكنك تثبيت الميكروفون على ملابسك.
للتسجيل من الراديو
قم بالموالفة على المحطة المراد تسجيلها (راجع قسم «الإستماع للراديو»).
4 قم بتزليق REC.
تظهر العبارة «REC» في لوحة العرض ويبدأ التسجيل بعد حوالى ثانيتين.
اذا بدأت التسجيل من الوجه التقديمي FWD فان التسجيل يتغير الى الوجه الترجيعي (العكسي) تلقائياً عند وصول الوجه التقديمي الى نهايته.

لايقاف التسجيل
إضغط الزر ■ (اضغط الزر ■•◀▶ على وحدة التحكم عن بعد لإيقاف التسجيل).

لتقليل الضوضاء اثناء تسجيل برامج الموجة AM
اضبط مفتاح كبح التداخل ISS على الموضع الذي يقلل الضوضاء الى ادنى حد ممكن.

لسماع الصوت المسجل
يمكنك سماع الصوت المسجل عبر سماعات الرأس/ سماعات الاذن. اضبط مستوى الإستماع للصوت باستعمال الضابطة VOL.

ملاحظة
قد تسمع بعض الضوضاء في صوت الإستماع في الوضع RV أو MB أو GRV، (راجع قسم «استعمال القائمة»)ولكن ذلك لا يؤثر على التسجيل.

ملاحظات حول التسجيل
- مستوى التسجيل ثابت.
- تهيئات ضبط الإبراز الصوتي (RV أو MB أو GRV) ووظيفة الحد تلقائياً من اعلى مستوى للصوت AVLS لا تؤثر على التسجيل.
- يبدأ التسجيل الفعلي بعد ثانيتين تقريباً (٣ ثوان عند اختيار «2x» لمدة التسجيل) من قيامك بتزليق الزرREC. قم بتزليق الزر REC قبل ثانيتين تقريباً (٣ ثوان عند اختيار «2x» لمدة التسجيل) من الوقت المراد بدء التسجيل عنده، وإلا فلن يتم تسجيل بداية ما ترغب في تسجيله.
- عند التسجيل على كلا الوجهين، لا يمكن للجهاز القيام بالتسجيل لمدة ١٠ ثوان تقريباً اثناء تغيير وجه الشريط.
- لا تستعمل اشرطة الكروم (TYPE II) أو الاشرطة المعدنية (TYPE IV). اذا فعلت ذلك فقد يضطرب الصوت عند الإستماع للشريط او قد لا يتم مسح التسجيل السابق بالكامل.
- لا تعمد الى توصيل سماعات الرأس/ سماعات الأذن بالطرف ☊ او فصلها عنه اثناء التسجيل من الراديو. وإلا فيمكن لحالة التسجيل ان تتغير فجأة او يتم تسجيل ضوضاء.
- لتفادي تداخل الضوضاء، لا تضع الجهاز قرب سلك مصباح ضوئي او مصباح فلورسنتي اثناء التسجيل باستعمال الميكروفون.
- اذا تم إصدار صوت صفير، قم بتخفيض مستوى الصوت.
- لا يمكن القيام بأية عمليات تشغيل اخرى اثناء التسجيل. للقيام بأية عمليات تشغيل اخرى، اوقف التسجيل اولاً.

لمنع التسجيل على الشريط بطريق الخطأ G
انزع الالسنة من الوجه A و/ او الوجه B. لاستعمال الشريط مرة اخرى للتسجيل، قم بتغطية ثقب اللسان المنزوع بشريط لاصق.

(اقلب)

H

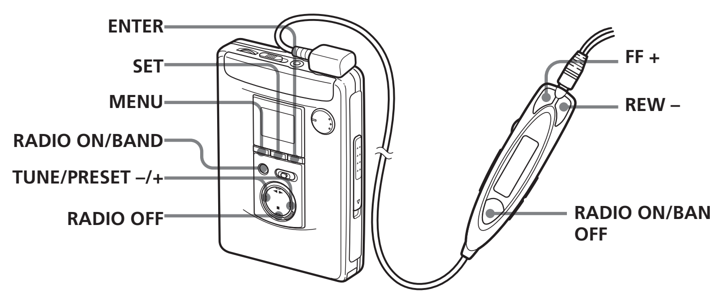

I

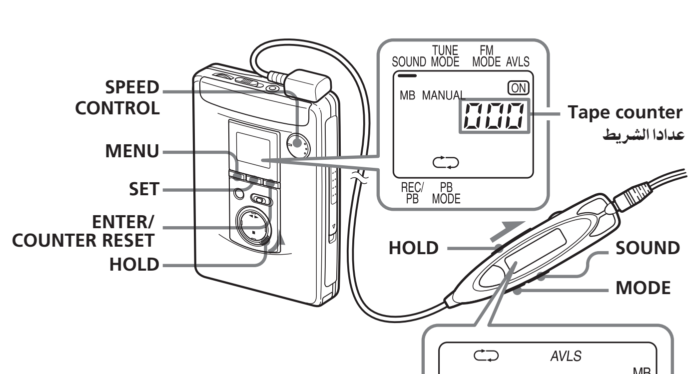

J

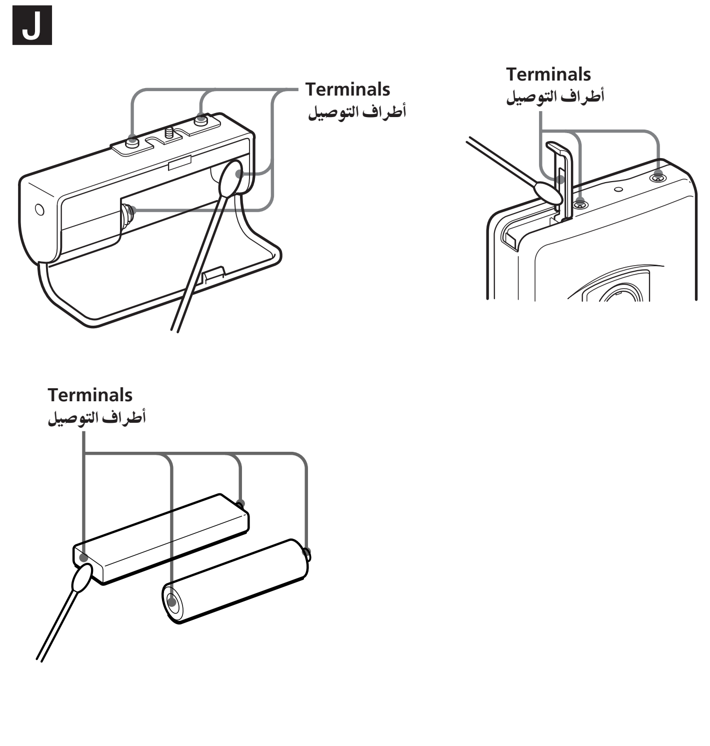

English

Listening to the Radio H

1 Press RADIO ON/BAND to turn on the radio.
2 Press RADIO ON/BAND repeatedly to select AM or FM.
3 Press MENU on the main unit repeatedly and set the cursor in the display to TUNE MODE.
4 **For manual tuning**
① Press SET to choose MANUAL.
② Press TUNE/PRESET + or – repeatedly to tune in to the desired station. Hold down TUNE/ PRESET + or – for a few seconds to scan for stations.
For preset tuning
① Press SET to choose PRESET.
② Press TUNE/PRESET + or – repeatedly to recall the desired preset station.
To use preset tuning, preset stations first (see "Presetting Radio Stations").

To turn off the radio
Press RADIO OFF .

To improve the broadcast reception
- **For AM:** Reorient the unit itself.
- **For FM:** Extend the remote control cord (antenna). If the reception is still not good, press MENU repeatedly to set the cursor in the display to FM MODE. Then press SET to choose from "MONO" (monaural), "LOCAL*" or none (stereo) for best reception.
  * Excluding European, Saudi Arabian, and Chinese models

To operate from the remote control
To turn on the radio, press RADIO ON/BAND•OFF for more than 1 second (while the tape is in stop mode only).
To select the band, press RADIO ON/BAND•OFF for more than 1 second while the radio is on.
To tune in or recall a preset station, press FF + or REW –.
To turn off the radio, press RADIO ON/BAND•OFF.

Presetting Radio Stations H

You can preset up to 30 stations—20 for FM and 10 for AM (for the JPn area*, up to 16 stations—8 for FM and 8 for AM).

* Only if available. See "Receiving Stations Outside Your Country/ Region".

Presetting Automatically Scanned Stations

1 Press RADIO ON/BAND to turn on the radio.
2 Press RADIO ON/BAND repeatedly to select AM or FM.
3 Press and hold ENTER for more than 3 seconds.
Preset number 1 will flash in the display and the main unit starts scanning the stations from the lower frequencies and stops for about 5 seconds when a station is received.
4 If you wish to preset the currently received station, press ENTER while the preset number is flashing.
The received station is preset on preset number 1 and the unit starts scanning for the next receivable station.
5 Repeat step 4 until all receivable stations are preset.

To stop scanning
Press RADIO OFF. The radio is turned off at the same time.

Notes
- If stations are already stored, the newly preset stations replace the old ones when the above procedure is completed.
- If stations cannot be preset automatically, preset them manually.

Presetting Stations Manually

1 Press RADIO ON/BAND to turn on the radio.
2 Press RADIO ON/BAND repeatedly to select AM or FM.
3 Press ENTER.
The frequency digits will flash in the display.
4 While the frequency digits are flashing, tune in to a station you wish to store using TUNE/PRESET + or – and press ENTER.
The preset number will flash in the display.
5 While the preset number is flashing, select the preset number you want using TUNE/PRESET + or – and press ENTER.

Notes
- If you cannot complete step 4 or 5 while the indicators are flashing, repeat from step 3.
- If a station is already stored, the new station replaces the old one.

Playing the Preset Radio Stations

1 Press RADIO ON/BAND to turn on the radio.
2 Press RADIO ON/BAND repeatedly to select AM or FM.
3 Press MENU repeatedly to set the cursor in the display to TUNE MODE. Then press SET to display "PRESET".
4 Press TUNE/PRESET + or –.

To cancel a stored station
1 Follow the procedure above and in step 4, select the preset number you want to cancel and then press ENTER. The frequency digits will flash in the display.
2 Press and hold TUNE/PRESET + or –. The frequency digit starts running up or down. Keep holding down the button until "- - - -" is displayed.
3 Press ENTER while "- - - -" is flashing. A preset number will flash in the display.
4 Press ENTER to cancel the stored station.

Scanning the Preset Radio Stations — DAPS (Digital Auto Preset Scanning)

1 Press RADIO ON/BAND to turn on the radio.
2 Press RADIO ON/BAND repeatedly to select AM or FM.
3 Press and hold RADIO ON/ BAND for 2 seconds or more.
The preset stations of the selected band will be played for about 5 seconds each. (During DAPS the indicators in the display flash.)
4 Press RADIO ON/BAND again to select the station while the desired preset station is being played.

Notes
- If there are no stations stored, the DAPS function does not work.
- Until a station is selected in step 4, the DAPS function turned on in step 3 will continue.

Receiving Stations Outside Your Country/ Region (Excluding European, Saudi Arabian, and Chinese models)

1 Press RADIO ON/BAND to turn on the radio.
2 Press ENTER.
The frequency digits will flash in the display.
3 Press and hold RADIO ON/BAND until "Eur", "USA" or "JPn" flashes.
4 Press RADIO ON/BAND repeatedly to select "Eur", "USA" or "JPn" and press ENTER.
5 Tune in to and store stations as necessary following the procedure of "Listening to the Radio" and "Presetting Radio Stations".

Area indication and frequency range

Area*	Frequency range FM (MHz)	AM(kHz)
Eur	87.5 - 108	531 - 1 602
USA	87.5 - 108	530 - 1 710
JPn	76.0 - 90.0	531 - 1 710

* Eur : European and other countries/regions
USA : USA, Canada, and Central and South America
JPn: Japan

Using the Menu I

Adjusting Playback Modes

On the main unit:
Press MENU repeatedly to set the cursor in the display to PB MODE. Then press SET to select the desired mode.

On the remote control:
Press MODE repeatedly. With each press, the indications change.

To play	Select
both sides repeatedly	⇆
both sides once from the FWD side	↩

Emphasizing Sound

On the main unit:
1 Press MENU repeatedly to set the cursor in the display to SOUND.
2 Press SET repeatedly to select the sound emphasis of your choice.

On the remote control:
1 Press SOUND repeatedly. With each press, the indications change.

The indications change as follows:
RV : Sound Revitalizer
Emphasizes treble sound.
MB : Mega Bass
Emphasizes bass sound (moderate effect).
GRV : Groove
Emphasizes bass sound (strong effect).
no message : normal (no effect)

Note
If the sound is distorted with the mode "GRV", turn down the volume of the main unit or select other modes.

Protecting Your Hearing — AVLS (Automatic Volume Limiter System)

The maximum volume is kept down to protect your ears.

On the main unit:
Press MENU repeatedly in the playback, stop or radio mode to set the cursor in the display to AVLS. Then press SET to show "ON".

On the remote control:
Hold down MODE for more than 10 seconds until "AVLS" appears in the display.

To cancel the AVLS function
Press SET so that "ON" disappears from the display on the main unit. On the remote control, hold down MODE again for more than 3 seconds until "AVLS" disappears.

Using Other Functions I

Adjusting the Tape Playback Speed

You can adjust the playback speed using SPEED CONTROL. Turn SPEED CONTROL to:
– (slow) to play back at a slower speed.
Center position to play back at normal speed.
+ (fast) to play back at a faster speed.

Note
The SPEED CONTROL works in the playback mode only. Recording will be made independent of this control.

Locking the Controls — HOLD Function

Slide the HOLD switch in the direction of the arrow to lock the controls of the main unit (except SPEED CONTROL) or the remote control.

Using the Tape Counter

The tape counter is displayed on the main unit during playback, recording, fast forward, rewind, CUE, REVIEW and stop (except when the radio is turned on). The number will increase when playing back the FWD side, and decrease when playing back the REV side. To reset the counter to "000", press ENTER/COUNTER RESET.

Notes
- The tape counter may show some deviation.
- The tape counter will not be displayed when the cassette compartment is empty.

Precautions

On charging
- The supplied charging stand can be used only with this unit. No other model can be charged using this stand.
- Remove the AC power adaptor from the wall outlet as soon as possible after the rechargeable battery has been charged. Overcharging may damage the rechargeable battery.
- The charging stand and the rechargeable battery may become warm during charging, but this is not a problem.
- Do not tear off the film on the rechargeable battery.
- Use only the supplied charging stand to charge the supplied rechargeable battery.
- Be sure not to short-circuit the battery. When you carry it with you, use the supplied carrying case. If you are not using the case, do not carry the battery with other metallic objects such as keys, rings in your pocket.
- If the rechargeable battery is new or has not been used for a long time, it may not be charged completely until you use it several times.

On batteries
- Do not charge a dry battery.
- Do not carry the dry or rechargeable batteries with coins or other metallic objects. It can generate heat if the positive and negative terminals of the batteries are accidentally contacted by a metallic object.
- When you do not use the main unit for a long time, remove the battery to avoid any damage caused by battery leakage and subsequent corrosion.

On AC power adaptor
- Use only the supplied AC power adaptor (for charging stand) and recommended AC power adaptor (for battery case). Do not use any other AC power adaptor.

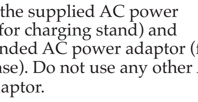

Polarity of the plug

- Connect the AC power adaptor to an easily accessible AC outlet. Should you notice an abnormality in the AC power adaptor, disconnect it from the AC outlet immediately.
- Do not touch the AC power adaptor with wet hands.

On handling
- Do not leave the unit in a location near heat sources, or in a place subject to direct sunlight, excessive dust or sand, moisture, rain, mechanical shock, or in a car with its windows closed.
- We do not recommend the use of tape longer than 90 minutes. They are very thin and tend to be stretched easily. This may cause malfunction of the unit or sound deterioration.
- The LCD display may become hard to see or slow down when using the unit at high temperatures (above 40°C/ 104°F) or at low temperatures (below 0°C/32°F). At room temperature, the display will return to its normal operating condition.
- If the unit has not been used for long, set it in the playback mode to warm up for a few minutes before you start using again.

On the remote control
Use the supplied remote control only with this unit.

On headphones/ earphones

Road safety
Do not use headphones/earphones while driving, cycling, or operating any motorized vehicle. It may create a traffic hazard and is illegal in some areas. It can also be potentially dangerous to play your headphones/earphones at high volume while walking, especially at pedestrian crossings.
You should exercise extreme caution or discontinue use in potentially hazardous situations.

Preventing hearing damage
Do not use headphones/earphones at high volume. Hearing experts advise against continuous, loud and extended play. If you experience a ringing in your ears, reduce volume or discontinue use.

Caring for others
Keep the volume to a moderate level. This will allow you to hear outside sounds and to be considerate to the people around you.

On maintenance
- Clean the tape head and tape path, using a cotton swab and commercially available cleaning solvent after every 10 hours of use.
- To clean the exterior, use a soft cloth slightly moistened in water. Do not use alcohol, benzine or thinner.
- Clean the headphones/earphones and remote control plugs periodically.
- Clean the battery case terminals (both inside and outside) and the terminals periodically with a cotton swab or soft cloth as illustrated. J

Troubleshooting

The sound drops out or comes with excessive noise.
- Clean the headphones/earphones and remote control plugs.

The unit does not operate at all.
- Charge the battery or replace the dry battery with a new one.
- HOLD is activated. Deactivate HOLD.

Tape operation is not possible.
- Insert a cassette tape.

The volume cannot be turned up.
- If AVLS is on, turn it off.

A beep sounds and recording is not possible when REC is slid.
- If the tab of the tape is broken off, cover the tab hole with adhesive tape.

The display and the operations are not normal.
- Remove the power sources for 15 seconds or more, and then set them again.

The radio and playback operates but recording is not possible.
- This condition may occur when the battery becomes weak. Replace or charge the battery.

Specifications

Radio section
Frequency range
FM: 76.0 - 90.0 MHz (Japan)
87.5 - 108 MHz (other countries/regions)
AM: 531 - 1 710 kHz (Japan)
530 - 1 710 kHz (North, Central, and South America)
531 - 1 602 kHz (other countries/regions)

Tape section
Frequency response
Playback: 40 - 15 000 Hz
Recording/playback: 100 - 8 000 Hz
Output
Headphones (🎧) jack
Load impedance 8 - 300 Ω
Input
Microphone (MIC) jack

General
Power requirements
1.5 V
Rechargeable battery
One R6 (size AA) battery
Dimensions (w/h/d)
Approx. 77.1 × 108.0 × 22.5 mm
(3 1/8 × 4 3/8 × 29/32 inches) excl. projecting parts and controls
Mass
Approx. 152 g (5.4 oz) (main unit only)
Supplied accessories
AC power adaptor (1), Battery case (1)
Stereo headphones or earphones with remote control (1), Charging stand (1)
Rechargeable battery (NH-14WM(A), 1.2 V, 1 350 mAh (min), Ni-MH) (1)
Rechargeable battery carrying case (1)
Carrying pouch (1)
Stereo microphone (1)

Design and specifications are subject to change without notice.

عربي

الإستماع للراديو H

1 اضغط RADIO ON/BAND لتشغيل الراديو.
2 اضغط RADIO ON/BAND بصورة متكررة لاختيار الموجة AM أو FM.
3 اضغط MENU الموجود على الجهاز الرئيسي بصورة متكررة واضبط المؤشر التحرك في لوحة عرض الجهاز الرئيسي على وضع الموالفة TUNE MODE.
4 **للموالفة اليدوية**
① اضغط SET لاختيار الوضع اليدوي MANUAL.
② اضغط الزر TUNE/ PRESET + او – بصورة متكررة للموالفة على المحطة المرغوبة. احتفظ بالزر TUNE/PRESET + او – مضغوطاً لمدة بضع ثوان لاستطلاع المحطات.
للموالفة على المحطة المحفوظة في الذاكرة مسبقاً
① اضغط SET لاختيار وضع الضبط المسبق PRESET.
② اضغط الزر TUNE/PRESET + او – بصورة متكررة لاستدعاء المحطة المرغوبة.
لاستعمال وظيفة الموالفة على المحطة المحفوظة في الذاكرة مسبقاً، احفظ المحطات في الذاكرة اولاً (راجع قسم «حفظ محطات الراديو في الذاكرة»).

لإيقاف الراديو
إضغط الزر RADIO OFF.

لتحسين حالة استقبال البث الإذاعي
- **لمحطات AM:** قم بتغيير اتجاه الجهاز.
- **لمحطات FM:** قم بتمديد سلك وحدة التحكم عن بعد الذي يعمل ايضاً كهوائي. اذا ظل الاستقبال غير جيد، إضغط MENU بصورة متكررة لضبط المؤشر المتحرك في لوحة عرض الجهاز الرئيسي على الوضع FM MODE. ثم اضغط SET لاختيار احد الاوضاع «MONO» (صوت غير ستيريو) أو «LOCAL*» (محلي) او لا شيء (صوت ستيريو) لتحقيق افضل استقبال.
  * باستثناء موديل اوروبا والسعودية والصين

للتشغيل باستعمال وحدة التحكم عن بعد
لتشغيل الراديو، اضغط الزر RADIO ON/BAND•OFF لاكثر من ثانية واحدة (بينما يكون الشريط في وضع الإيقاف فقط). لاختيار الموجة، اضغط الزر RADIO ON/BAND•OFF لأكثر من ثانية واحدة بينما يكون الراديو في وضع التشغيل. للموالفة على محطة او استدعاء محطة محفوظة في الذاكرة مسبقاً، اضغط الزر FF + أو REW –. لإيقاف تشغيل الراديو، اضغط الزر RADIO ON/BAND•OFF.

حفظ محطات الراديو في الذاكرة H

يمكنك حفظ ما يصل الى ٣٠ محطة في الذاكرة – ٢٠ محطة للموجة FM و١٠ محطات للموجة AM (٨ محطات للموجة FM و٨ محطات للموجة AM للمنطقة JPn*).
* راجع «استقبال المحطات خارج بلدك/ منطقتك»، إذا كانت تلك الوظيفة متوفرة.

حفظ المحطات التي يتم استطلاعها تلقائياً

1 اضغط الزر RADIO ON/ BAND لتشغيل الراديو.
2 اضغط الزر RADIO ON/ BAND بصورة متكررة لاختيار الموجة AM أو FM.
3 احتفظ بالزر ENTER مضغوطاً لمدة تزيد عن ٣ ثوان.
يومض رقم الضبط المسبق ١ في شاشة العرض ويبدأ الجهاز في عملية استطلاع المحطات من ترددات أقل وتتوقف عملية الاستطلاع لمدة ٥ ثوان تقريباً عند استقبال أية محطة.
4 إذا كنت ترغب في حفظ المحطة المستقبلة حالياً في الذاكرة، اضغط الزر ENTER أثناء وميض رقم الضبط المسبق. يتم حفظ المحطة المستقبلة في ذاكرة رقم الضبط المسبق ١ ويبدأ الجهاز في عملية استطلاع المحطة التالية التي يمكن استقبالها.
5 قم بتكرار الخطوة 4 الى أن يتم حفظ جميع المحطات في الذاكرة.

لايقاف عملية الاستطلاع
اضغط الزر RADIO OFF. يتوقف الراديو عن العمل في نفس الوقت.

ملاحظات
- عند وجود محطات مختارة مسبقاً في الذاكرة، يتم استبدالها بالمحطات الجديدة عند الانتهاء من العمليات المذكورة أعلاه.
- إذا لم تتمكن من حفظ المحطات تلقائياً، احفظها في الذاكرة يدوياً.

حفظ المحطات في الذاكرة يدوياً

1 اضغط الزر RADIO ON/ BAND لتشغيل الراديو.
2 اضغط الزر RADIO ON/ BAND بصورة متكررة لاختيار الموجة AM أو FM.
3 اضغط الزر ENTER.
تومض خانات التردد في شاشة العرض.
4 أثناء وميض خانات التردد، قم بموالفة المحطة المراد حفظها في الذاكرة باستعمال الزر TUNE/PRESET + أو – ومن ثم اضغط الزر ENTER.
يومض رقم الضبط المسبق في شاشة العرض.
5 أثناء وميض رقم الضبط المسبق، قم باختيار رقم الضبط المسبق المرغوب باستعمال الزر TUNE/PRESET + أو – ومن ثم اضغط الزر ENTER.

ملاحظات
- إذا لم تتمكن من إنهاء الخطوتين 4 و5 أثناء وميض المؤشرات، قم بتكرار العمليات من الخطوة 3.
- عند وجود محطة مختارة مسبقاً في الذاكرة، يتم استبدالها بالمحطة الجديدة.

استدعاء المحطات المحفوظة في الذاكرة

1 اضغط الزر RADIO ON/ BAND لتشغيل الراديو.
2 اضغط الزر RADIO ON/ BAND بصورة متكررة لاختيار الموجة AM أو FM.
3 اضغط الزر MENU بصورة متكررة لضبط المؤشر المتحرك المعروض في شاشة العرض على TUNE MODE. ومن ثم اضغط الزر SET لعرض المؤشر «PRESET».
4 اضغط الزرTUNE/PRESET + أو –.

إلغاء المحطات المحفوظة في الذاكرة
1 اتّبع الخطوات المذكورة أعلاه وفي الخطوة 4 لاختيار رقم الضبط المسبق المراد إلغاءه، ومن ثم اضغط الزر ENTER. تومض خانات التردد في شاشة العرض.
2 احتفظ بالزر TUNE/PRESET + أو – مضغوطاً. تبدأ خانة التردد في الزيادة أو الانخفاض. احتفظ بالزر مضغوطاً الى أن يتم عرض العلامة «- - - -».
3 اضغط الزر ENTER أثناء وميض العلامة «- - - -». يومض رقم الضبط المسبق في شاشة العرض.
4 اضغط الزر ENTER لإلغاء المحطة المحفوظة في الذاكرة.

استطلاع محطات الراديو المحفوظة في الذاكرة — DAPS (الاستطلاع التلقائي الرقمي للمحطات المحفوظة في الذاكرة)

1 اضغط الزر RADIO ON/ BAND لتشغيل الراديو.
2 اضغط الزر RADIO ON/ BAND بصورة متكررة لاختيار الموجة AM أو FM.
3 احتفظ بالزر RADIO ON/ BAND مضغوطاً لمدة تزيد عن ثانيتين أو أكثر.
يتم الاستماع الى المحطات المحفوظة في الذاكرة من الموجة المختارة لمدة ٥ ثوان تقريباً لكل منها. (أثناء العملية DAPS، تومض المؤشرات في شاشة العرض.)
4 اضغط الزر RADIO ON/ BAND مرة ثانية لاختيار المحطة أثناء الاستماع الى المحطة المحفوظة في الذاكرة التي ترغب في إلغاءها.

ملاحظات
- في حالة عدم وجودة أية محطة في الذاكرة، لا تعمل الوظيفة DASP.
- حتى اختيار أية محطة في الخطوة 4، تستمر الوظيفة DASP التي تم تشغيلها في الخطوة 3 في العمل.

إستقبال المحطات خارج بلدك/ منطقتك (باستثناء موديل اوروبا والسعودية والصين)

1 اضغط RADIO ON/BAND لتشغيل الراديو.
2 إضغط ENTER.
تومض ارقام قيم الترددات في لوحة العرض.
3 احتفظ بالزر RADIO ON/ BAND مضغوطاً الى أن تومض العبارة «Eur» أو «USA» أو «JPn».
4 اضغط الزرRADIO ON/BAND بصورة متكررة لاختيار العبارة «Eur» أو «USA» أو «JPn» ومن ثم اضغط الزر ENTER.
5 قم بالموالفة على المحطات وحفظها في الذاكرة حسب الحاجة تبعاً للخطوات الواردة في قسم «الإستماع للراديو» وقسم «حفظ محطات الراديو في الذاكرة».

مؤشرات المناطق ونطاقات الترددات

المنطقة*	نطاق الترددات FM (ميغاهرتز)	AM (كيلوهرتز)
Eur	٨٧,٥ – ١٠٨	٥٣١ – ١٦٠٢
USA	٨٧,٥ – ١٠٨	٥٣٠ – ١٧١٠
JPn	٧٦,٠ – ٩٠,٠	٥٣١ – ١٧١٠

* Eur : اوروبا والدول/ المناطق الاخرى
USA : الولايات المتحدة الاميركية وكندا واميركا الوسطى والجنوبية
JPn : اليابان

إستعمال القائمة I

ضبط اوضاع الاستماع

التشغيل باستعمال الجهاز الرئيسي:
اضغط الزر MENU بصورة متكررة لضبط المؤشر المتحرك في لوحة العرض على PB MODE. ثم اضغط الزر SET لاختيار الوضع المرغوب.

التشغيل باستعمال وحدة التحكم عن بعد:
اضغط الزر MODE بصورة متكررة. لكل مرة يتم فيها ضغط الزر، تتغير المؤشرات.

للاستماع	قم باختيار
الى كلا من الوجهين بصورة متكررة	⇆
الى كلا من الوجهين مرة واحدة من الوجه التقديمي FWD	↩

إبراز الصوت

التشغيل باستعمال الجهاز الرئيسي:
1 اضغط الزر MENU بصورة متكررة لضبط المؤشر التحرك في لوحة العرض على SOUND.
2 اضغط الزر SET بصورة متكررة لاختيار وضع إبراز الصوت المرغوب.

التشغيل باستعمال وحدة التحكم عن بعد:
1 اضغط الزر SOUND بصورة متكررة. لكل مرة يتم فيها ضغط الزر، تتغير المؤشرات.

تتغير المؤشرات كالتالي:
RV : منشّط الصوت.
يتم إبراز طبقة صوت الترددات العالية.
MB : الجهير القوي.
يتم إبراز طبقة صوت الترددات المنخفضة (مؤثر معتدل).
GRV : العمق.
يتم إبراز طبقة صوت الترددات المنخفضة (مؤثر قوي).
بدون رسالة : تشغيل عادي (بدون مؤثر).

ملاحظات:
إذا كان الصوت مشوهاً أثناء تشغيل الوضع «GRV»، قم بتخفيض مستوى الصوت الصادر من الجهاز الرئيسي أو قم باختيار وضع آخر.

حماية أذنيك — AVLS (نظام تقييد أعلى مستوى للصوت تلقائيا)

يتم تقليل أعلى مستوى للصوت لحماية إذنيك.

التشغيل باستعمال الجهاز الرئيسي:
اضغط الزر MENU بصورة متكررة بينما يكون الجهاز في وضع الاستماع أو في وضع التوقف أو في وضع الراديو لضبط المؤشر المتحرك المعروض في شاشة العرض على AVLS. ومن ثم اضغط الزر SET لإظهار العلامة «ON».

التشغيل باستعمال وحدة التحكم عن بعد:
احتفظ بالزر MODE مضغوطاً لمدة تزيد عن ١٠ ثوان حتى ظهور المؤشر «AVLS» في شاشة العرض.

إلغاء الوظيفة AVLS
اضغط الزر SET بحيث تختفي العلامة «ON» عن شاشة العرض المركبة على الجهاز الرئيسي. عند التشغيل باستعمال وحدة التحكم عن بعد، احتفظ بالزر MODE مضغوطاً لمدة تزيد عن ٣ ثوان حتى ظهور المؤشر «AVLS».

إستعمال الوظائف الاخرى I

ضبط سرعة الاستماع للشريط

يمكنك ضبط سرعة الاستماع باستعمال القرص SPEED CONTROL.
قم بتدوير القرص SPEED CONTROL الى: العلامة – (سرعة أقل) للاستماع بسرعة أقل. يتم استعمال الموضع الأوسط لاختيار سرعة عادية. قم بتدوير القرص الى العلامة + (سرعة أعلى) للاستماع بسرعة أعلى.

ملاحظة
يعمل المفتاح SPEED CONTROL في وضع الاستماع فقط. تتم عملية التسجيل بصورة مستقلة عن هذا المفتاح.

لتأمين مفاتيح التحكم — وظيفة القفل HOLD Function

قم بتزليق مفتاح القفل HOLD بالاتجاه المشار اليه بعلامة السهم لتأمين مفاتيح التحكم الموجودة على الجهاز الرئيسي (باستثناء مفتاح التحكم في السرعة SPEED CONTROL) أو على وحدة التحكم عن بعد.

لاستعمال عداد الشريط

يتم عرض عداد الشريط على الجهاز الرئيسي اثناء الإستماع والتسجيل والتقديم السريع واعادة اللف والإيقاف والبحث التقديمي CUE والبحث الترجيعي REVIEW (ما عدا اثناء تشغيل الراديو). يزداد الرقم عند الإستماع للوجه التقديمي FWD وينقص عند الإستماع للوجه الترجيعي REV. لإعادة تهيئة العداد على الصفر «000»، اضغط الزر ENTER/COUNTER RESET.

ملاحظات
- يمكن لعداد الشريط ان يظهر قيمة مختلفة قليلاً.
- لا يتم عرض عداد الشريط عندما تكون حجيرة الكاسيت فارغة.

تنبيهات إحتياطية

حول عملية الشحن
- يمكن استعمال منصة الشحن المزودة مع هذا الجهاز فقط. لا يمكن شحن أي موديل آخر باستعمال منصة الشحن هذه.
- انزع قابس محول التيار المتردد عن مأخذ التيار المتردد في الجدار على الفور بعد الانتهاء من عملية شحن البطارية القابلة للشحن. يمكن للشحن لمدة زائدة أن يتلف البطارية القابلة للشحن.
- قد تصبح منصة الشحن والبطارية القابلة للشحن دافئة. ولكن هذا لا يدل على حدوث خلل.
- لا تعمد الى تمزيق الشريط الرقيق الذي يغلّف البطارية القابلة للشحن.
- إستعمل منصة الشحن المزودة فقط لشحن البطارية القابلة للشحن المزودة.
- تأكد من عدم التسبب في حدوث تماس للبطارية. عند حملها معك، إستعمل علبة الحمل المزود. اذا لم تستعمل العلبة، لا تحمل البطارية مع اجسام معدنية اخرى مثل حلقات المفاتيح في جيبك.
- اذا كانت البطارية القابلة للشحن جديدة او ظلت دون استعمال لفترة زمنية طويلة، فقد لا يتم شحنها بالكامل إلا بعد استعمالها عدة مرات.

حول البطاريات
- لا تشحن البطاريات العادية.
- لا تحمل البطاريات العادية او البطاريات القابلة للشحن مع قطع النقد المعدنية او الاجسام المعدنية الاخرى. يمكن لذلك ان يولد حرارة اذا لامست اطراف التوصيل الموجبة والسالبة في البطارية جسماً معدنياً بطريق الخطأ.
- اذا كان جهاز الووكمان سيظل دون استعمال لفترة زمنية طويلة، إنزع البطارية لتفادي اي تلف ناتج عن تسرب سائل البطارية والتآكل الكيميائي الناشيء عنه.

حول محول التيار المتردد
- قم باستعمال محول التيار المتردد المزود فقط (لحامل الشحن) ومحول التيار المتردد الموصى به (لعلبة البطارية)، لا تعمد الى استعمال أي محول تيار متردد آخر.

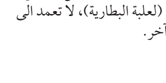

قطبية القابس

- قم بتوصيل محول التيار المتردد بمأخذ التيار المتردد الذي يمكنك الوصول اليه بسهولة. عند ملاحظة أية حالة غير طبيعية في محول التيار المتردد، افصله عن مأخذ التيار المتردد على الفور.
- لا تلمس محول التيار المتردد بيدك المبللة.

حول تناول الجهاز
- لا تترك الجهاز في مكان قريب من مصادر الحرارة أو في مكان معرض لضوء الشمس المباشر أو لقدر زائد من الغبار أو الرمال أو البلل أو المطر أو الصدمات سيارة مغلقة النوافذ.
- لا ننصح باستعمال شريط طوله أعلى من ٩٠ دقيقة. يكون هذا النوع من الأشرطة رقيقاً جداً ويتم تمديده بسهولة، مما يتسبب في خلل في تشغيل الجهاز وتقليل نوعية الصوت.
- يمكن للوحة العرض البلورية السائلة أن تصبح غير مرئية إلا بصعوبة أو تصبح حركة البيانات فيها بطيئة عند استعمال الجهاز في درجات الحرارة شديدة الارتفاع (أعلى من ٤٠°م) أوشديدة الانخفاض (أقل من صفر°م). في درجة حرارة الغرفة، تعود لوحة العرض إلى حالتها التشغيلية الطبيعية.
- إذا ظل الجهاز دون استعمال لفترة زمنية طويلة، اضبطه على وضع الاستماع واتركه يحمي لبضع دقائق قبل استعماله من جديد.

حول وحدة التحكم عن بعد
إستعمل وحدة التحكم عن بعد المزودة مع هذا الجهاز فقط.

حول سماعات الرأس/سماعات الأذن

السلامة على الطريق
لا تستعمل سماعات الرأس/ سماعات الأذن اثناء قيادة سيارة او دراجة او تشغيل اي مركبة ذات محرك. يمكن لذلك ان يشكل خطراً على حركة المرور وهو امر غير قانوني في بعض المناطق. كما يمكن للإستماع عبر سماعات الرأس/ سماعات الأذن بمستوى صوت مرتفع اثناء السير ان ينطوي على خطورة، وخاصة عند اماكن عبور المشاة.
ينبغي عليك ان تتوخي الحذر الشديد او تتوقف عن الاستعمال في المواقف التي تنطوي على خطورة محتملة.

تفادي اصابة اذنيك بأضرار
لا تستعمل سماعات الرأس/ سماعات الأذن بمستوى صوت مرتفع. ينصح خبراء السمع بعدم الإستماع لفترات طويلة متواصلة بصوت مرتفع. اذا شعرت برنين في اذنيك، قم بتخفيض مستوى الصوت او توقف عن الاستعمال.

الإنتباه للآخرين
إحتفظ بمستوى الصوت معتدلاً. يتيح لك ذلك امكانية سماع الاصوات الخارجية والإنتباه لمن هم حولك.

حول الصيانة
- قم بتنظيف رأس الشريط وممر الشريط باستعمال ممسحة قطنية ومذيب التنظيف المتوفر في السوق كل ١٠ ساعات من الاستعمال.
- لتنظيف الهيكل الخارجي، استعمل قطعة قماش ناعمة مبللة قليلاً بالماء. لا تستعمل الكحول أو البنزين أو الثنر.
- قم بتنظيف سماعات الرأس/ سماعات الأذن وقابسات وحدة التحكم عن بعد على فترات منتظمة.
- قم بتنظيف أطراف التوصيل المركبة في علبة البطارية (أجزاء داخلية وخارجية) وأطراف التوصيل الأخرى على فترات منتظمة باستعمال ممسحة قطنية أو قطعة قماش ناعمة كما هو موضح في الشكل التوضيحي. J

تحرّي الخلل وإصلاحه

هناك تقطعات في الصوت او يخرج مصحوباً بضوضاء زائدة.
- قم بتنظيف قابسات سماعات الرأس/ سماعات الأذن ووحدة التحكم عن بعد.

الجهاز لا يعمل مطلقاً.
- إشحن البطارية او استبدل البطارية العادية بأخرى جديدة.
- وظيفة القفل HOLD في وضع التشغيل. اوقف وظيفة القفل.

لا يمكن تشغيل الشريط.
- ادخل شريط كاسيت في الجهاز.

لا يمكن رفع مستوى الصوت.
- اذا كانت وظيفة الحد تلقائياً من اعلى مستوى للصوت AVLS في وضع التشغيل، اوقف تشغيلها.

يصدر صوت نغمات تنبيه ولا يمكن التسجيل عند تزليق المفتاح REC.
- اذا كان لسان الشريط منزوعاً، قم بتغطية ثقب اللسان المنزوع بشريط لاصق.

العرض وعمليات التشغيل غير طبيعية.
- إنزع مصادر الطاقة لمدة ١٥ ثانية او اكثر ثم اعد توصيلها من جديد.

يعمل الراديو والإستماع للشريط ولكن التسجيل غير ممكن.
- يمكن ان تنشأ هذه الحالة عندما تصبح البطارية ضعيفة. استبدل او اشحن البطارية.

المواصفات

قسم الراديو
مجال الترددات
الموجة FM: ٧٦,٠ – ٩٠,٠ ميغاهرتز (اليابان)
٨٧,٥ – ١٠٨ ميغاهرتز (الدول/ المناطق الأخرى)
الموجة AM: ٥٣١ – ١٧١٠ كيلوهرتز (اليابان)
٥٣٠ – ١٧١٠ كيلوهرتز (أمريكا الشمالية والوسطى والجنوبية)
٥٣١ – ١٦٠٢ كيلوهرتز (الدول/ المناطق الأخرى)

قسم مسجل الاشرطة
الاستجابة للترددات
الإستماع للاشرطة: ٤٠ – ١٥٠٠٠ هرتز
التسجيل/ الإستماع للاشرطة: ١٠٠ – ٨٠٠٠ هرتز
الخرج
مقبس سماعات الرأس (🎧)
معاوقة التحميل ٨ – ٣٠٠ أوم
الدخل
مقبس الميكروفون (MIC)

مواصفات عامة
متطلبات الطاقة
١,٥ فولت
بطارية قابلة للشحن
بطارية واحدة فئة R6 (حجم AA)
الأبعاد (عرض/ارتفاع/عمق)
٧٧,١ × ١٠٨,٠ × ٢٢,٥ مم تقريباً (ما عدا الأجزاء البارزة ومفاتيح التحكم)
الوزن
١٥٢ جم تقريبا (الجهاز الرئيسي فقط)
الكماليات المزودة
محول التيار المتردد (عدد-١)
علبة البطارية (عدد-١)
سماعات رأس ستيريو مع وحدة تحكم عن بعد (عدد-١)
منصة الشحن (عدد-١)
بطارية قابلة للشحن (NH-14WM(A، ١,٢ فولت، ١٣٥٠ ميلي أمبير-ساعة (دقيقة)، بيكل-هيدريد معدني) (عدد-١)
علبة حمل البطارية القابلة للشحن (عدد-١)
كيس حمل (عدد-١)
ميكروفون ستيريو (عدد-١)

التصميم والمواصفات عرضة للتغيير دون إشعار.